BER-VAC

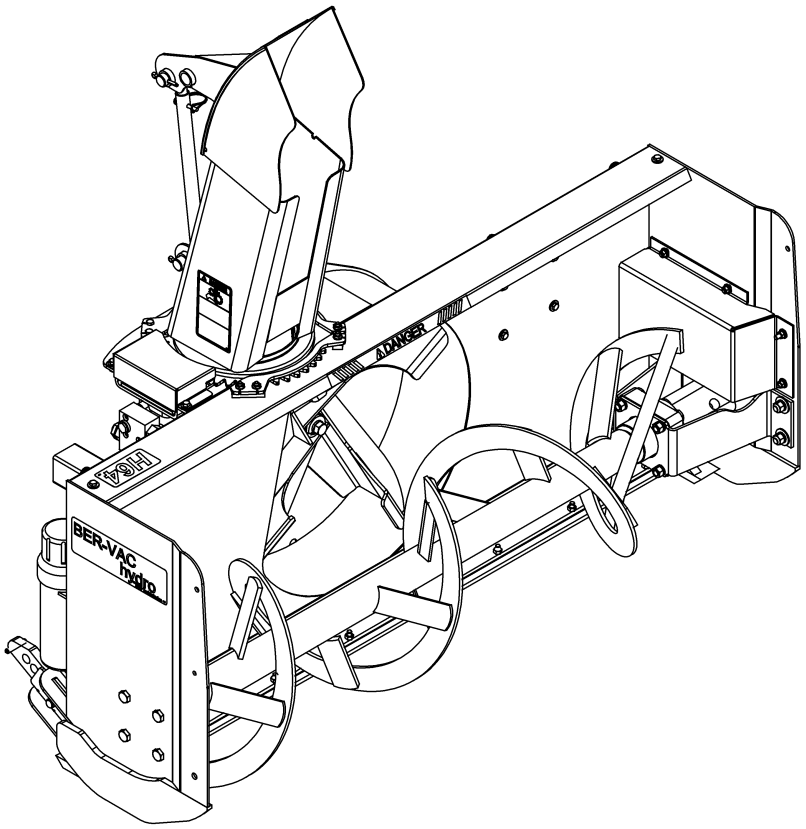

MANUEL DES PIÈCES

SOUFFLEUSE HYDRAULIQUE 64" - H64A
SOUFFLEUSE HYDRAULIQUE 76" - H76A
SOUFFLEUSE HYDRAULIQUE 84" - H84A

NO DE SÉRIE 21000000 ET PLUS

INTERTEK
ISO 9001:2000

PM 0303SB-F
01/15

TABLE DES MATIÈRES

TABLE DES MATIÈRES 1
INTRODUCTION 2
PIÈCES 3
Autocollants 3
Bloc hydraulique assemblé – 3920030 5
Souffleuse hydraulique H64A 6
Souffleuse hydraulique H76A & H84A 8
Système hydraulique H64A 10
Système hydraulique H76A & H84A 11
Chute – pour H64A 12
Chute – pour H76A & H84A 13
Rotation hydraulique 14
Ensemble de valve pour la rotation hydraulique – 8183A 15
Ensemble de valve pour le déflecteur hydraulique – 8184A 16
Attache universelle - 8153 18
Couteaux latéraux – 8152 19
Déflecteur électrique - 8154 20
Ensemble de boîtier d'interrupteur- 669285 21
Moteurs hydrauliques – 3910021, 3910022, 3910058 & 3910059 22
GARANTIE 24
TABLE DE SPECIFICATION DES COUPLES 25
PROCÉDURE D'INSTALLATION DES ADAPTATEURS 26

INTRODUCTION

Toutes les pièces sont illustrées en vues éclatées montrant le positionnement relatif des pièces les unes par rapport aux autres. Des numéros de référence sont utilisés avec chaque illustration. Ces numéros correspondent à ceux de la colonne <<Numéro de Référence>> (RÉF.), et sont suivis de la description et de la quantité nécessaire.

O/L - <<Obtenir Localement>> dans la colonne des numéros de pièces indique une pièce facilement disponible chez votre fournisseur local de quincaillerie.

Les côtés droit, gauche, avant et arrière sont ceux vus par l'utilisateur se tenant derrière la machine.

Les commandes doivent indiquer la description complète de la pièce, le numéro de pièce adéquat, la quantité totale requise, le numéro de série, la méthode d'expédition et l'adresse d'envoi.

Le manufacturier se réserve le droit de changer, modifier ou éliminer de temps à autre, pour des raisons techniques ou autres, toute donnée contenue dans ce manuel ou tout produit, sans aucune responsabilité ou obligation de sa part.

Les pièces contenues dans cette section sont disponibles chez votre concessionnaire local.

CONTENANT POUR MANUEL OPÉRATEUR – TOUS LES MODÈLES

REF.	DESCRIPTION	QTÉ	# PIECE
1	Contenant pour manuel	1	4200036
2	Boulon hex. 5/16" NC x 3/4" lg gr. 5, PQE	2	O/L
3	Écrou à bague de nylon 5/16" NC, PQE	2	O/L

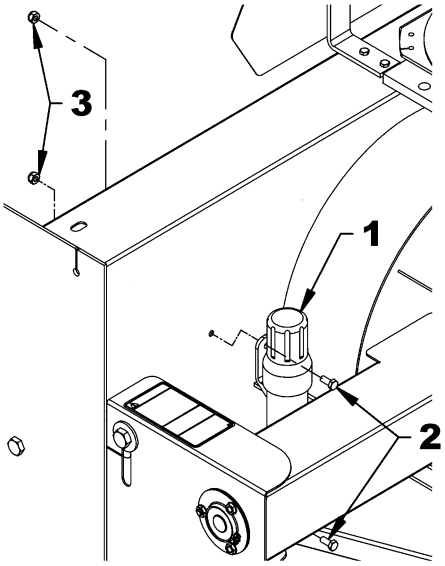

PIÈCES

AUTOCOLLANTS

Remplacer immédiatement si endommagés

Pour Souffleuse H64

656779

660988

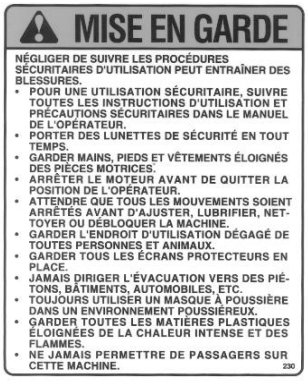

660989

656780

2500330

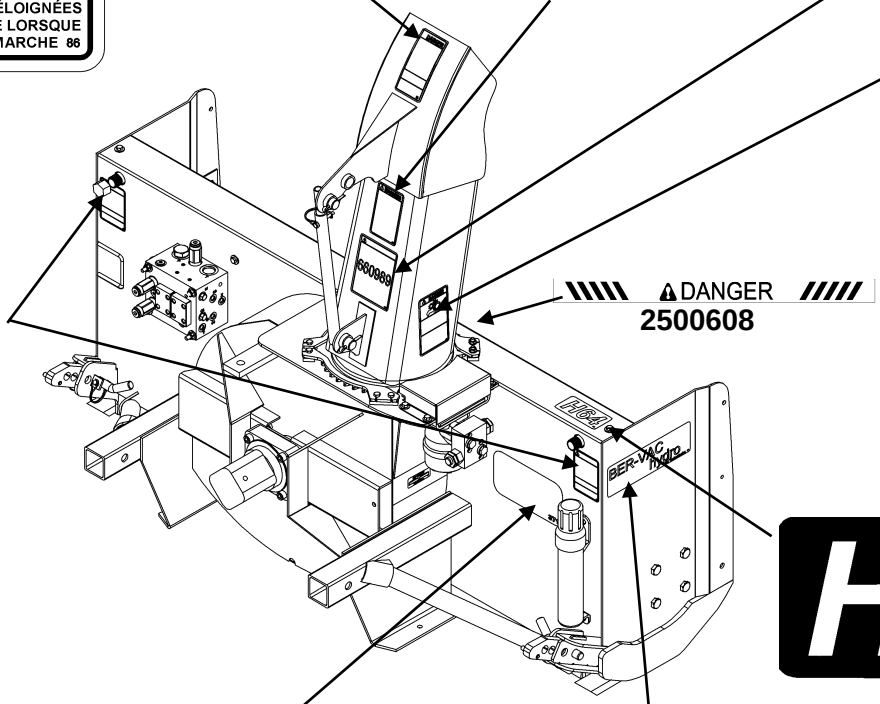

DANGER

2500608

2500311

2500315

2500308

Remplacer immédiatement si endommagés

Pour Souffleuse H76 & H84

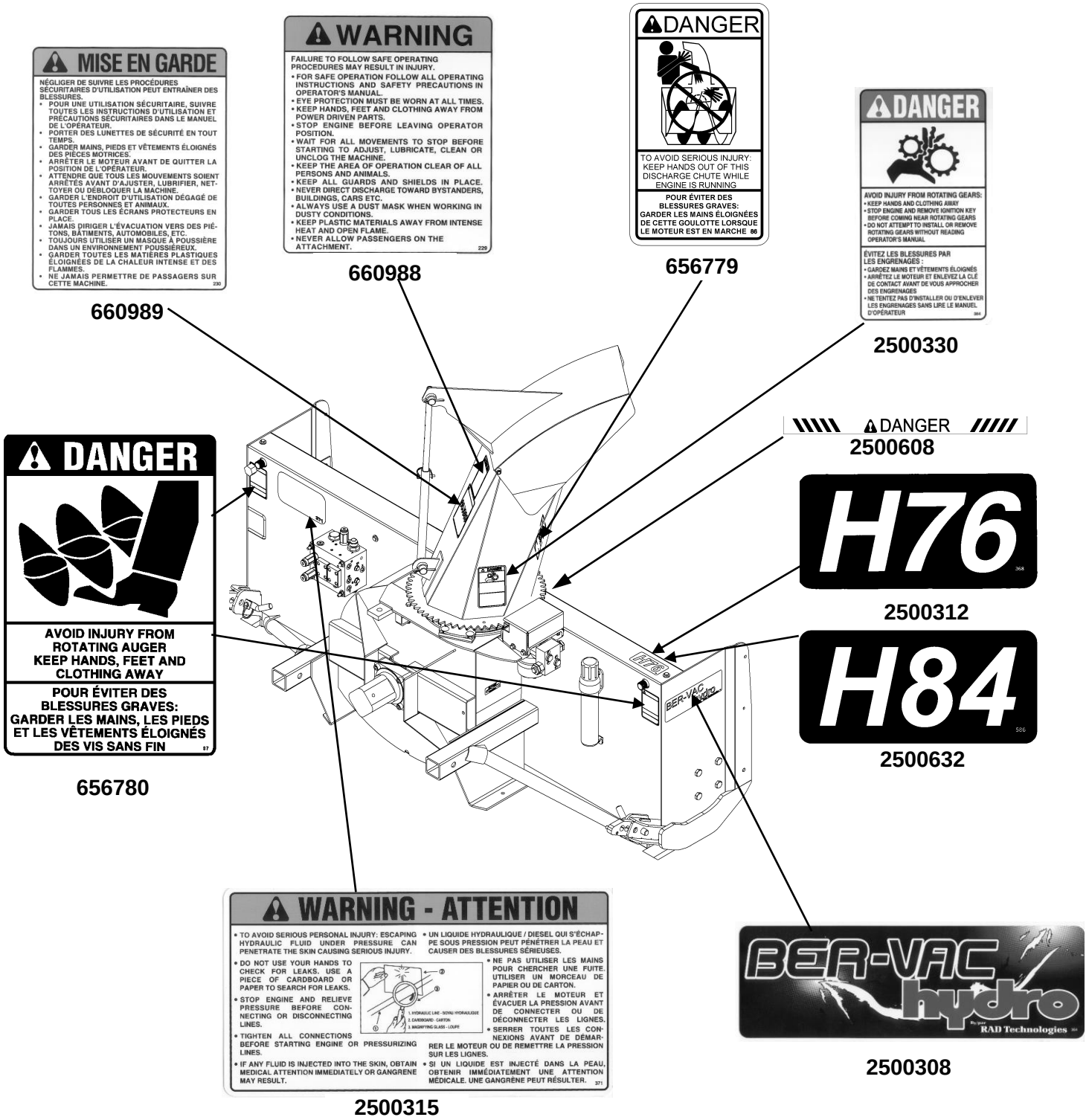

BLOC HYDRAULIQUE ASSEMBLÉ – 3920030

RÉF.	DESCRIPTION	QTÉ	# PIÈCE
1	Bloc Hydraulique	1	3920027
2	Couvercle	2	3920028
3	Joint torique 0.07" x 3/8" x 1/2" ext	8	3900462
4	Limiteur de pression préréglé @ 2000 PSI	1	3900457
5	Limiteur de pression préréglé @ 3000 PSI	1	3900458
	Ens. de joints d'étanchéité pour 3900457 et 3900458	2	3900459
6	Valve de séquence 4 voies préréglé @ 1700 PSI	1	3900460
	Ens. de joints d'étanchéité pour 3900460	1	3900461
7	Bouchon hydraulique 7/16" ORB	1	2600213
8	Bouchon hydraulique 9/16" ORB	6	2600212
9	Limiteur de débit trou 0.0781"	2	669269
10	Limiteur de débit trou 0.0935"	1	665942
11	Boulon hex. 5/16 NC x 5" gr.5, PQÉ	4	0100033
12	Vis à 6 pans creux 10-24 NC x 7/8" tête cylindrique gr.5 noir	8	0800047
13	Écrou à bague de nylon 5/16 NC, PQÉ	4	1000005
14	Rondelle plate 5/16" (3/8" int), PQÉ	8	1400003

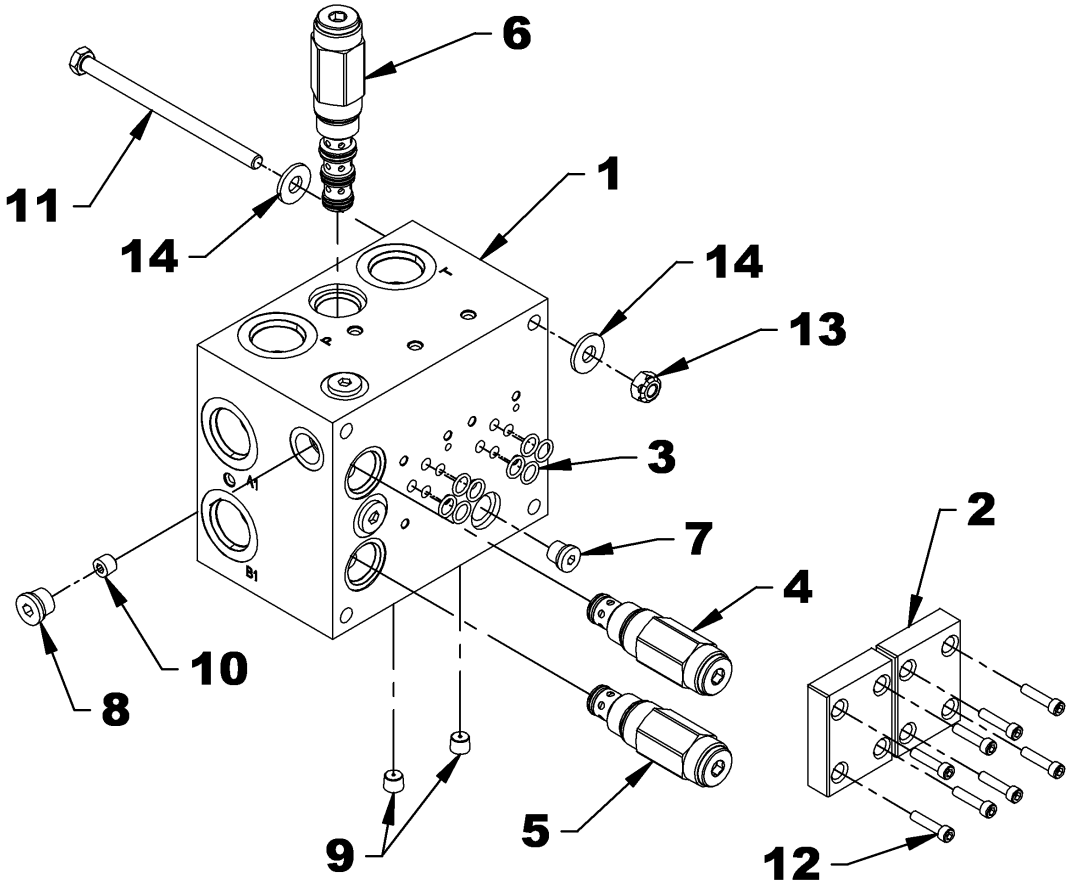

SOUFFLEUSE HYDRAULIQUE H64A

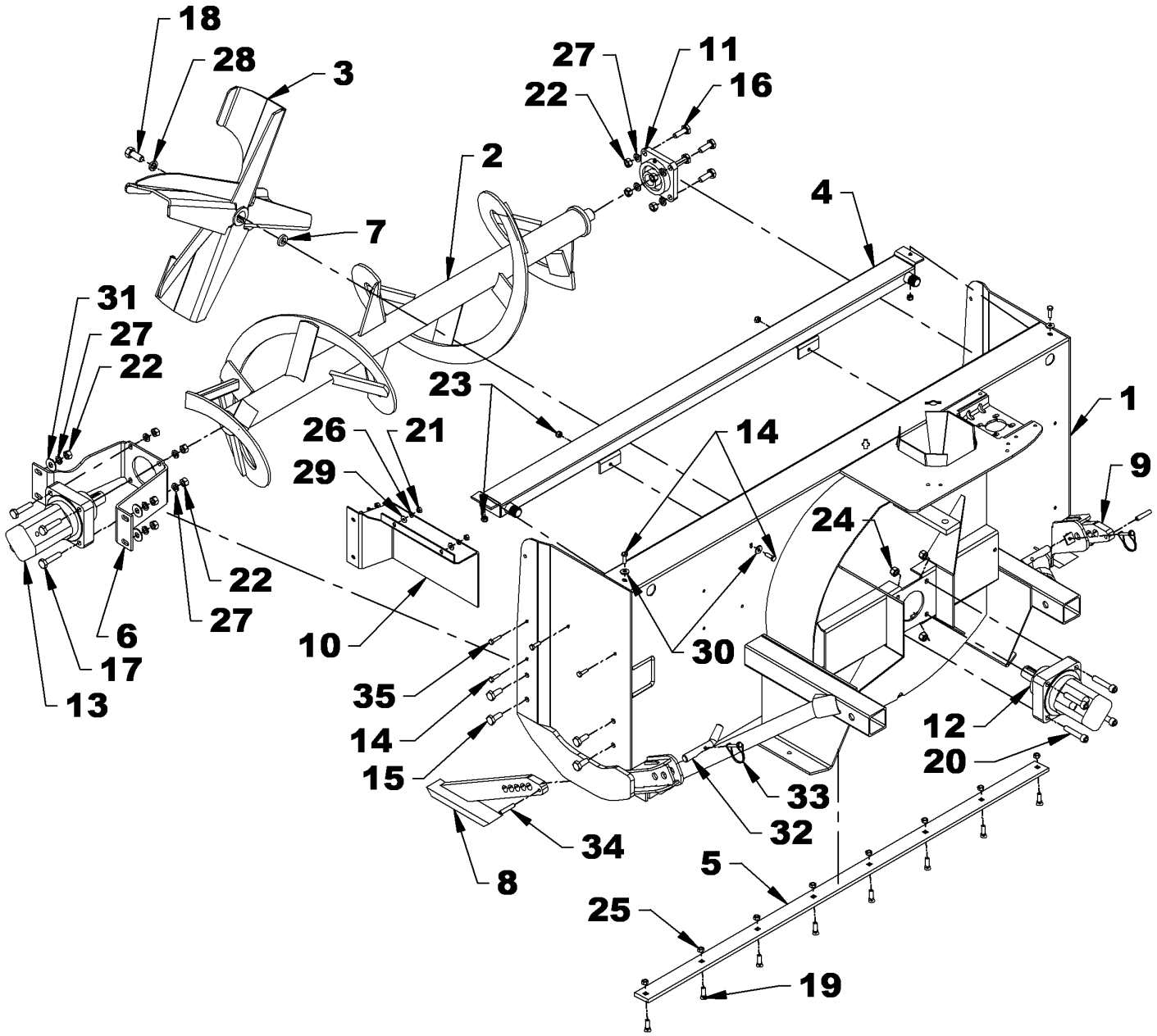

SOUFFLEUSE HYDRAULIQUE H64A

RÉF.	DESCRIPTION	QTÉ	# PIÈCE
1	Bâti	1	-----
2	Vis	1	669292
3	Éventail	1	669290
4	Refroidisseur d'huile	1	669291
5	Racloir	1	669305
6	Support de moteur	1	669139
7	Espaceur	1	669357
8	Patin droit	1	669020
9	Patin gauche	1	669021
10	Garde boyaux	1	669145
11	Palier appliqué 1 1/4", 4 trous	1	4300118
12	Moteur hydraulique 89cc sans valve	1	3910058
13	Moteur hydraulique 293cc sans valve	1	3910059
14	Boulon hex. 5/16" NC x 1" gr.5, PQÉ	7	0100019
15	Boulon hex. 1/2" NC x 1 1/4" gr.5, PQÉ	4	0100069
16	Boulon hex. 1/2" NC x 1 1/2" gr.5, PQÉ	4	0100070
17	Boulon hex. 1/2" NC x 2 1/4" gr.5, PQÉ	4	0100075
18	Boulon hex. 5/8" NF x 1 1/2" gr.5, PQÉ	1	0100240
19	Boulon à charrue 3/8" NC x 1 1/4" Gr.5 PQÉ	8	0400002
20	Vis à 6 pans creux 1/2 NC x 2 1/2" tête cylindrique Gr.5 noire	4	0800021
21	Écrou hex. 5/16" NC	4	0900002
22	Écrou hex. 1/2" NC	12	0900006
23	Écrou à bague de nylon 5/16-18NC PQÉ	4	1000005
24	Écrou à bague de nylon 1/2"-13NC PQÉ	4	1000011
25	Écrou à bout évasé 3/8" NC PQÉ	8	1100003
26	Rondelle de blocage 5/16" PQÉE	4	1200003
27	Rondelle de blocage 1/2" PQÉE	12	1200006
28	Rondelle de blocage 5/8" PQÉE	1	1200007
29	Rondelle plate 1/4" (5/16" int) PQÉE	4	1400002
30	Rondelle plate 5/16" (3/8" int) PQÉE	4	1400003
31	Rondelle plate 1/2" (9/16" int) PQÉE	4	1400006
32	Goupille pour patin	2	667899
33	Goupille de verrouillage ronde 1/4" X 1 3/4"	2	1900006
34	Goupille à ressort dia. 3/8" X 2" lg	2	1600024
35	Boulon hex. 5/16" NC x 1 1/4" gr.5, PQÉ	1	0100020

SOUFFLEUSE HYDRAULIQUE H76A & H84A

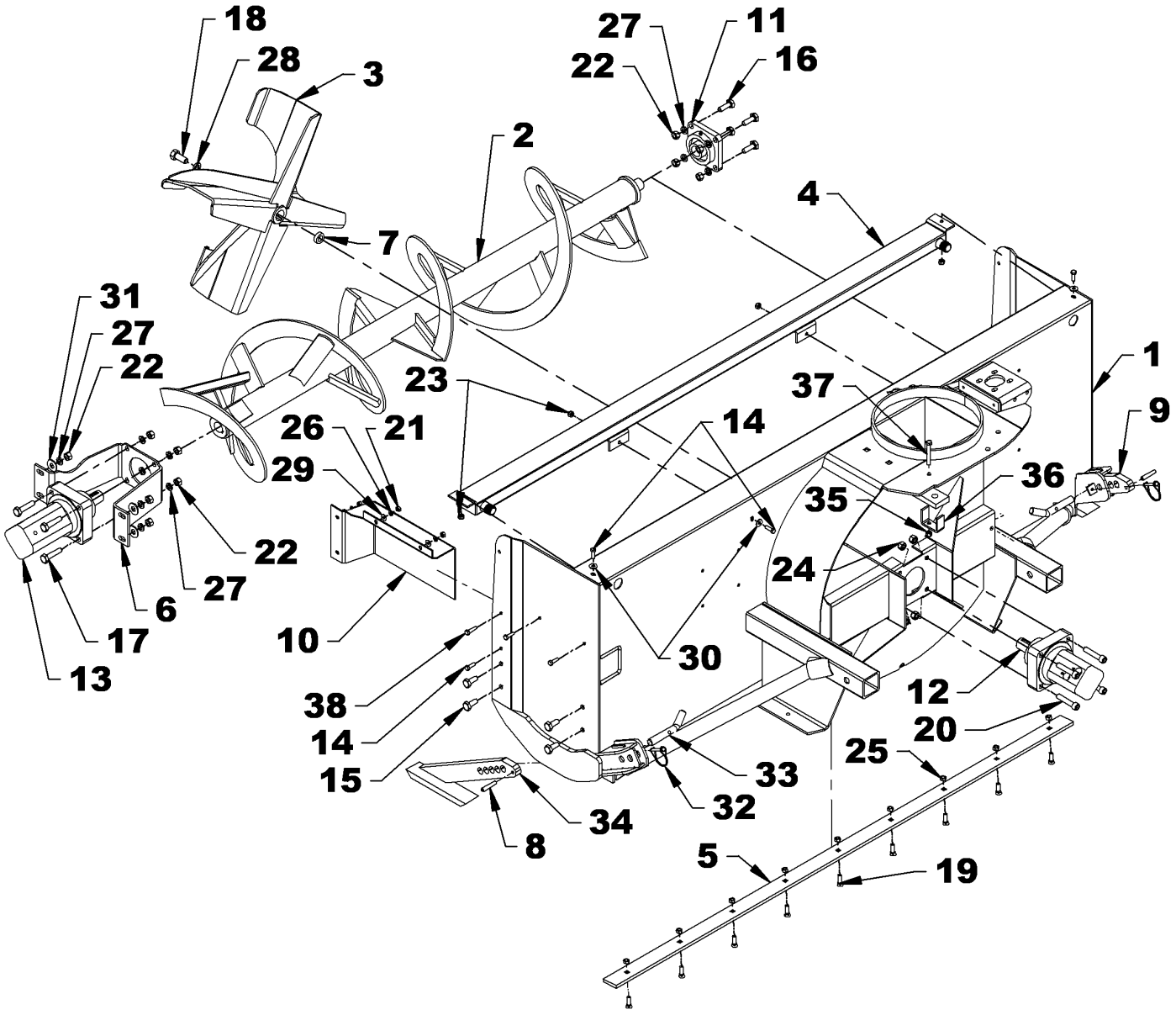

SOUFFLEUSE HYDRAULIQUE H76A & H84A

RÉF.	DESCRIPTION	QTÉ	# PIÈCE
1	Bâti **H76A**	1	-----
	Bâti **H84A**	1	-----
2	Vis **H76A**	1	669141
	Vis **H84A**	1	669304
3	Éventail	1	669138
4	Refroidisseur d'huile	1	669137
5	Racloir **H76A**	1	669306
	Racloir **H84A**	1	669307
6	Support de moteur	1	669139
7	Espaceur	1	669140
8	Patin gauche	1	669020
9	Patin droit	1	669021
10	Garde boyaux	1	669145
11	Palier appliqué 1 1/4", 4 trous	1	4300118
12	Moteur hydraulique 127cc sans valve	1	3910021
13	Moteur hydraulique 409cc sans valve	1	3910022
14	Boulon hex. 5/16" NC x 1" gr.5, PQÉ	7	0100019
15	Boulon hex. 1/2" NC x 1 1/4" gr.5, PQÉ	4	0100069
16	Boulon hex. 1/2" NC x 1 1/2" gr.5, PQÉ	4	0100070
17	Boulon hex. 1/2" NC x 2 1/4" gr.5, PQÉ	4	0100075
18	Boulon hex. 5/8" NF x 1 1/2" gr.5, PQÉ	1	0100240
19	Boulon à charrue 3/8" NC x 1 1/4" Gr.5 PQÉ pour **H76A**	9	0400002
	Boulon à charrue 3/8" NC x 1 1/4" Gr.5 PQÉ pour **H84A**	10	0400002
20	Vis à 6 pans creux 1/2 NC x 2 1/2" tête cylindrique Gr.5 noire	4	0800021
21	Écrou hex. 5/16" NC	4	0900002
22	Écrou hex. 1/2" NC	12	0900006
23	Écrou à bague de nylon 5/16-18NC PQÉ	4	1000005
24	Écrou à bague de nylon 1/2"-13NC PQÉ	4	1000011
25	Écrou à bout évasé 3/8" NC PQÉ pour **H76A**	9	1100003
	Écrou à bout évasé 3/8" NC PQÉ pour **H84A**	10	1100003
26	Rondelle de blocage 5/16" PQÉE	4	1200003
27	Rondelle de blocage 1/2" PQÉE	12	1200006
28	Rondelle de blocage 5/8" PQÉE	1	1200007
29	Rondelle plate 1/4" (5/16" int) PQÉE	4	1400002
30	Rondelle plate 5/16" (3/8" int) PQÉE	4	1400003
31	Rondelle plate 1/2" (9/16" int) PQÉE	4	1400006
32	Goupille pour patin	2	667899
33	Goupille de verrouillage ronde 1/4" X 1 3/4"	2	1900006
34	Goupille à ressort dia. 3/8" X 2" lg	2	1600024
35	Écrou à bague de nylon 3/8" NC	2	1000006
36	Support de boyaux	1	669144
37	Boulon hex. 3/8" NC x 2 3/4" gr.5, PQÉ	1	0100045
38	Boulon hex. 5/16" NC x 1 1/4" gr.5, PQÉ	1	0100020

SYSTÈME HYDRAULIQUE H64A

RÉF.	DESCRIPTION	QTÉ	# PIÈCE
1	Bloc hydraulique inc.2 couvercle	1	3920030
2	Boyau hydraulique 3/4" x 25" lg	2	3700173
3	Boyau hydraulique 3/4" x 33" lg	2	3700159
4	Boyau hydraulique 3/4" x 59" lg	1	3700160
5	Boyau hydraulique 1/4" x 30 1/4" lg	2	3700164
6	Coude 45° 1 1/16" ORB M X 1 1/16" JIC M	2	2600184
7	Protecteur de boyaux de plastique 10"	1	669154
8	Bouchon hydraulique 7/16 ORB	4	2600048
9	Bouchon hydraulique 1 1/16-20 ORB	1	2600049
10	Bouchon femelle 1 1/16"-12 JIC 37°	1	2600183
11	Raccord 7/8" ORB M x 1 1/16" JIC M	4	2600058
12	Coude 90º 7/16 ORB M x 7/16 JIC M	3	2600065
13	Adaptateur 7/16"JIC M X 7/16"ORB M	1	2600123
14	Adaptateur 3/4"NPT F x 1 1/16" JIC M	2	2600203
15	Union 1 1/16" JIC M x 1 1/16 ORB M	3	660571
16	Refroidisseur d'huile	1	669291

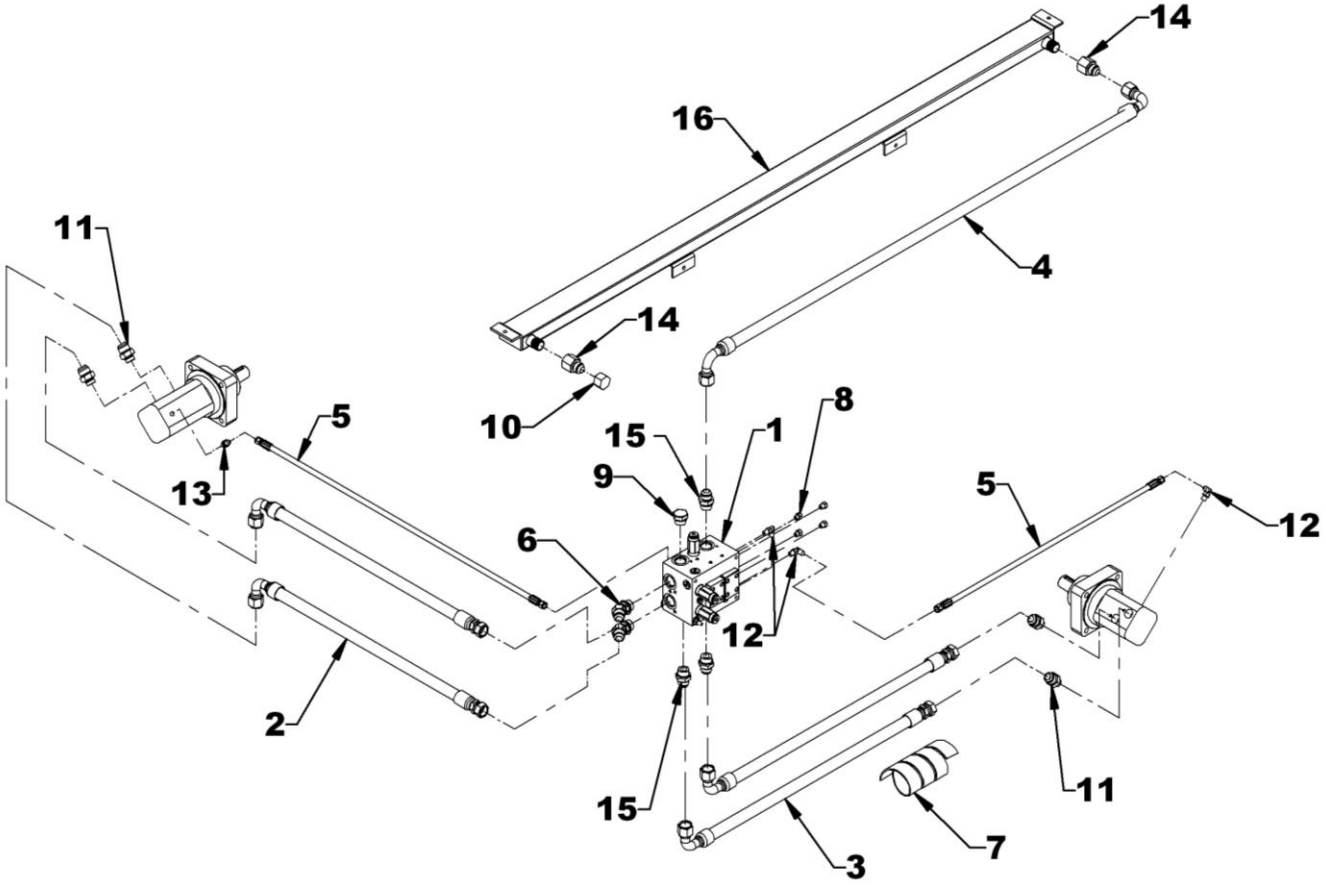

SYSTÈME HYDRAULIQUE H76A & H84A

RÉF.	DESCRIPTION	QTÉ	# PIÈCE
1	Bloc hydraulique inc.2 couvercle	1	3920030
2	Boyau hydraulique 3/4" x 30 1/2" lg pour **H76A**	2	3700158
	Boyau hydraulique 3/4" x 34 1/2" lg pour **H84A**	2	3700174
3	Boyau hydraulique 3/4" x 33" lg	2	3700159
4	Boyau hydraulique 3/4" x 59" lg	1	3700160
5	Boyau hydraulique 1/4" x 38 1/2" lg pour **H76A**	1	3700163
	Boyau hydraulique 1/4" x 42 1/2" lg pour **H84A**	1	3700175
6	Boyau hydraulique 1/4" x 30 1/4" lg	1	3700164
7	Protecteur de boyaux de plastique 4"	1	669152
8	Protecteur de boyaux de plastique 10"	1	669154
9	Bouchon hydraulique 7/16 ORB	4	2600048
10	Bouchon hydraulique 1 1/16-20 ORB	1	2600049
11	Bouchon femelle 1 1/16"-12 JIC 37°	1	2600183
12	Raccord 7/8" ORB M x 1 1/16" JIC M	4	2600058
13	Coude 90º 7/16 ORB M x 7/16 JIC M	3	2600065
14	Adaptateur 7/16"JIC M X 7/16"ORB M	1	2600123
15	Adaptateur 3/4"NPT F x 1 1/16" JIC M	2	2600203
16	Union 1 1/16" JIC M x 1 1/16 ORB M	5	660571
17	Refroidisseur d'huile	1	669137

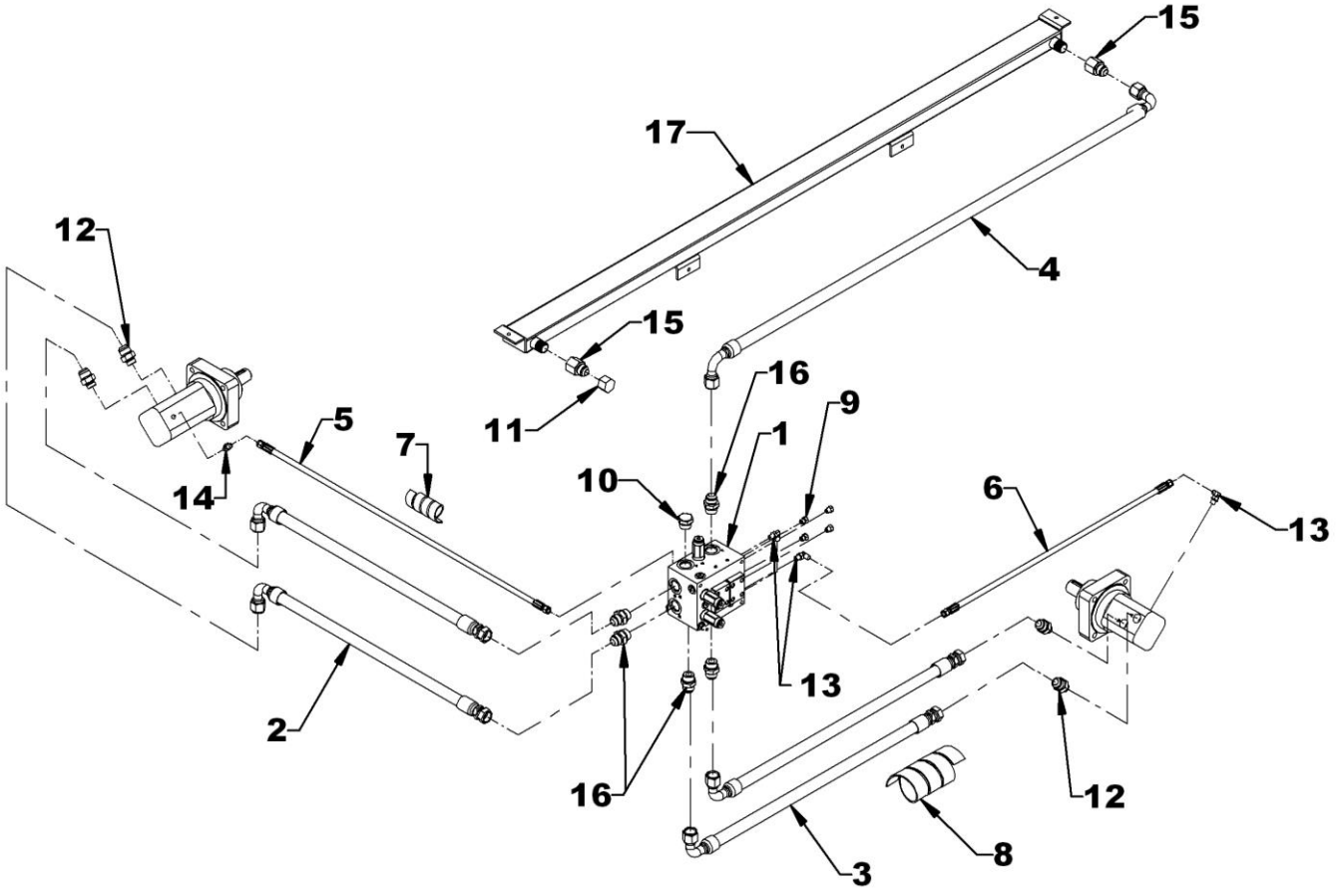

CHUTE – POUR H64A

RÉF.	DESCRIPTION	QTÉ	# PIÈCE
1	Chute assemblée avec autocollants	1	669293
2	Chute	1	669294
3	Tige d'ajustement	1	654074
4	Tube d'ajustement	1	654076
5	Plaque de retenue	2	665399
6	Plaque de retenue	1	666574
7	Cale 3/8" épais. x 3/4" larg. x 2 1/2" lg	4	665957
8	Cale 16GA épais. x 3/4" larg. x 2.5 lg	4	666191
9	Coussinet de rotation	1	659151
10	Boulon hex. 5/16"NC x 1 1/4" gr.5, PQÉ	4	0100020
11	Écrou à bride rainurée 5/16" NC, PQÉ	8	0900036
12	Boulon à carrosserie 5/16"NC x 1 1/4" gr.5, PQÉ	4	0300004
13	Goupille fendue 1/4" x 2" lg PQÉE	2	1500022
14	Goupille de verrouillage ronde 1/4", PQÉE	1	1900006

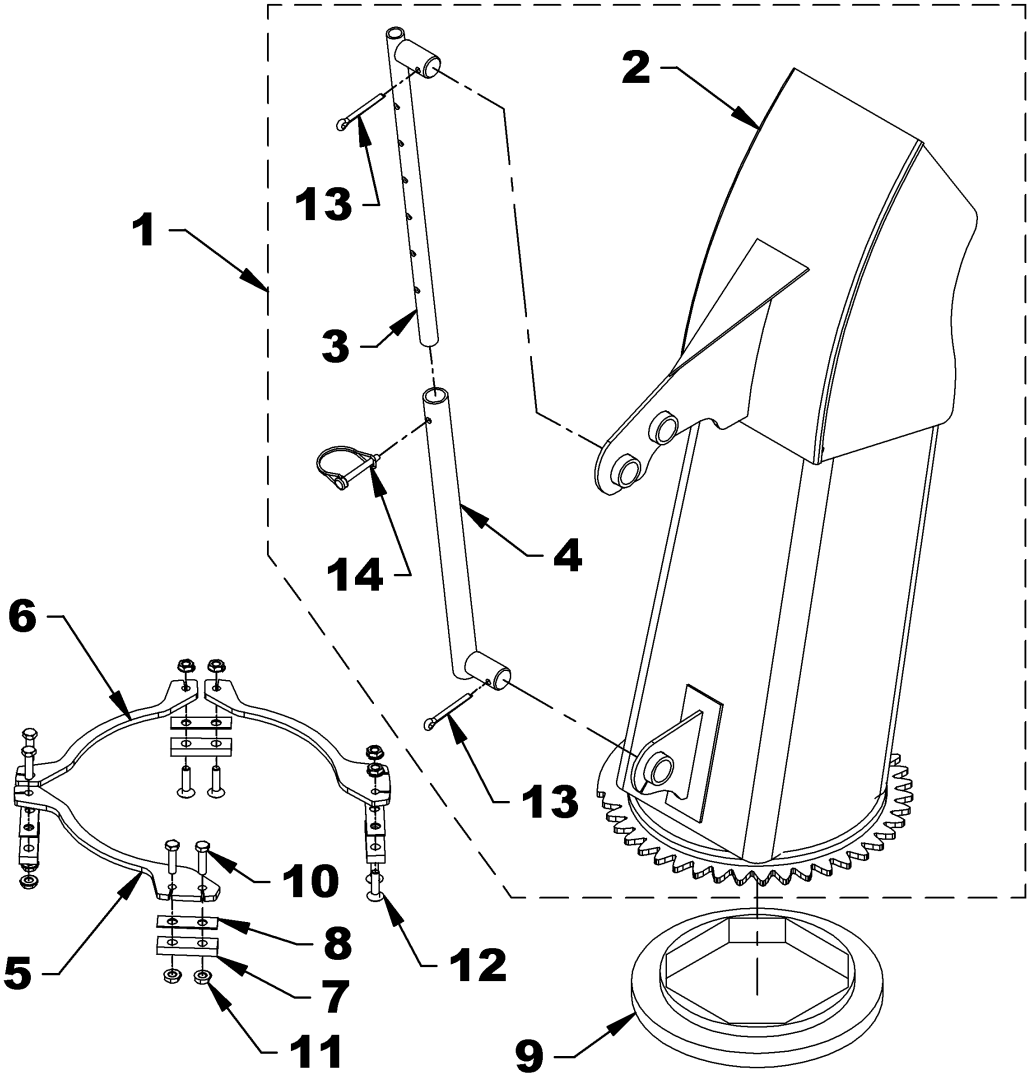

CHUTE – POUR H76A & H84A

RÉF.	DESCRIPTION	QTÉ	# PIÈCE
1	Chute assemblée avec autocollants	1	669300
2	Chute	1	669176
3	Tige d'ajustement	1	654074
4	Tube d'ajustement	1	654076
5	Plaque de retenue	2	665935
6	Cale 3/8" épais. X 1.25" larg. x 4.5 lg	3	669178
7	Cale 3/16" épais. x 1.25" larg. x 4.5 lg	3	669179
8	Coussinet de rotation	1	662834
9	Boulon à carrosserie 1/2"NC x 1 3/4" gr.5, PQÉ	6	0300025
10	Écrou à bride rainurée 1/2" NC, PQÉ	6	0900046
11	Goupille fendue 1/4" x 2" lg PQÉE	2	1500022
12	Goupille de verrouillage ronde 1/4", PQÉE	1	1900006

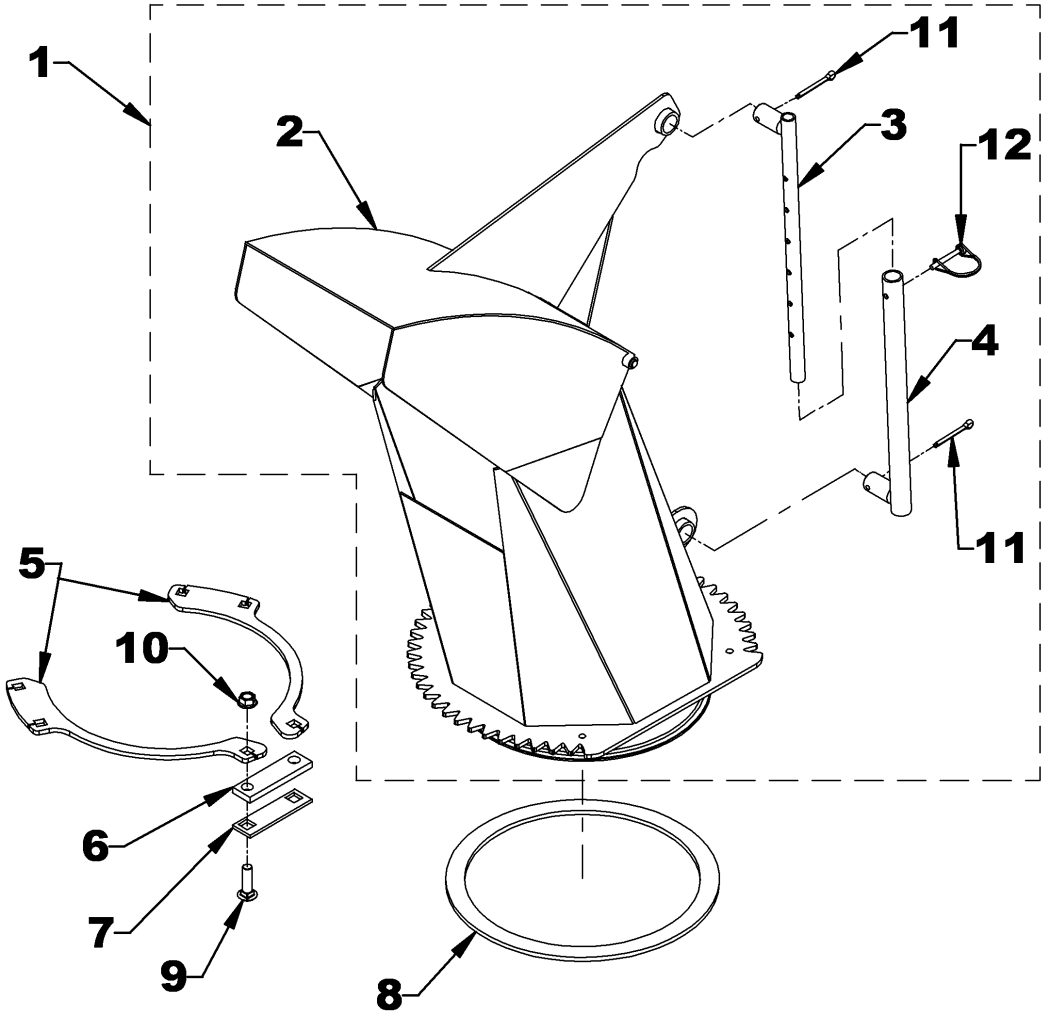

ROTATION HYDRAULIQUE

RÉF.	DESCRIPTION	QTÉ	# PIÈCE
1	Moteur hydraulique 160cc avec valve préréglée @ 1600PSI	1	3910023
	Ens. de joints d'étanchéité pour 3910023	1	3910028
2	Soupape de surpression ajustée @1600 PSI	1	3920031
3	Joint torique 0.103" x 15/16" x 1 1/8" OD	2	3900463
4	Engrenage de moteur	1	665930
5	Plaque d'ancrage	1	667338
6A	Protecteur d'engrenage pour **H64A**	1	669295
6B	Protecteur d'engrenage pour **H76A & H84A**	1	667929
7	Boulon hex. 1/4" NC x 3/4" gr.5, PQÉ	1	0100003
8	Boulon hex. 3/8" NC x 1 1/4" gr.5, PQÉ pour **H64A**	4	0100039
	Boulon hex. 3/8" NC x 1 1/2" gr.5, PQÉ pour **H76A & H84A**	4	0100040
9	Boulon hex. 3/8" NC x 1 1/2" gr.5, PQÉ	2	0100040
10	Vis à 6 pans creux 5/16" NC x 1 1/2" tête cylindrique gr.5	4	0800011
11	Boulon à bride rainurée 5/16" NC x 3/4" Gr.5 PQÉ, **H64A**	3	0200083
	Boulon à bride rainurée 5/16" NC x 3/4" Gr.5 PQÉ, **H76A & H84A**	4	0200083
12	Écrou hex. 3/8" NC, PQÉ	2	0900003
13	Écrou à bride rainurée 5/16" NC, PQÉ, **H64A**	3	0900036
	Écrou à bride rainurée 5/16" NC, PQÉ, **H76A & H84A**	4	0900036
14	Rondelle de blocage 1/4", PQÉE	1	1200002
15	Rondelle de blocage 3/8", PQÉE	4	1200004
16	Rondelle plate 1/4" (5/16" int), PQÉE	1	1400002
17	Rondelle plate 3/8" (7/16" int), PQÉE	4	1400004
18	Clé 1/4" x 1/4" x 1" lg	1	655379

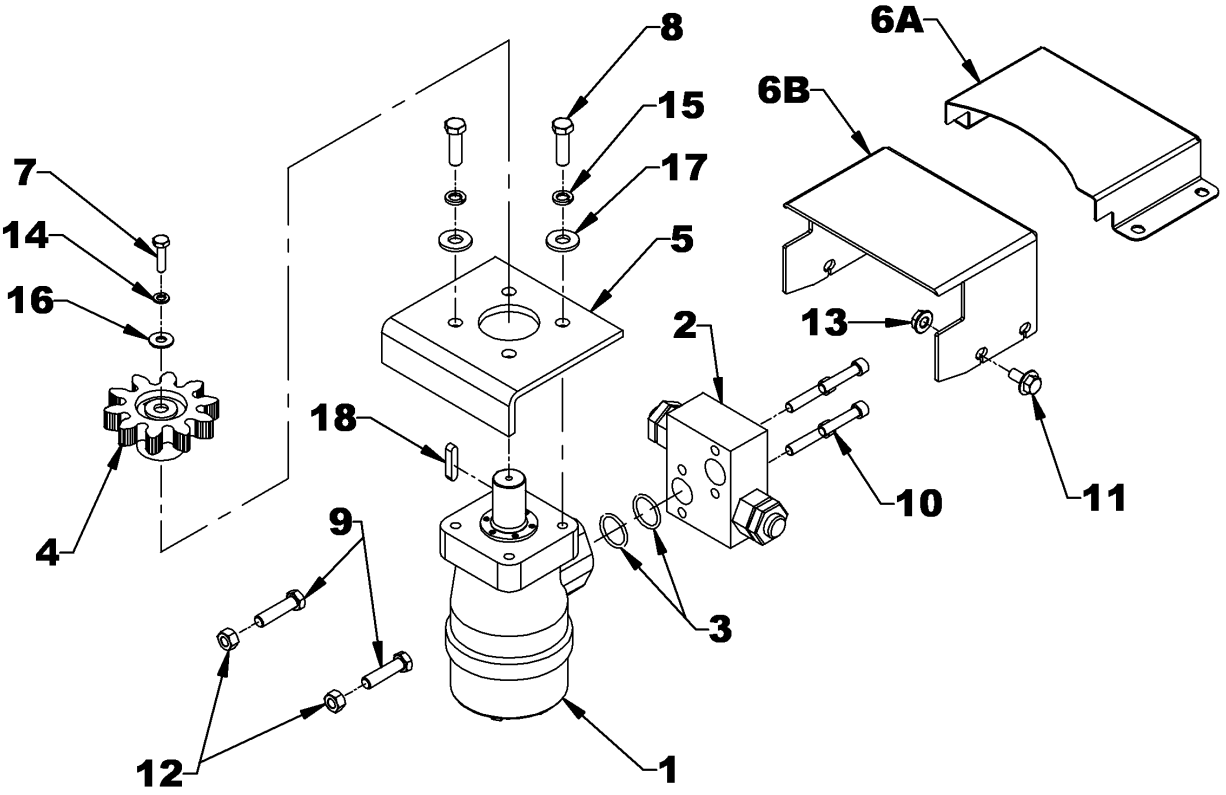

ENSEMBLE DE VALVE POUR LA ROTATION HYDRAULIQUE – 8183A

RÉF.	DESCRIPTION	QTÉ	# PIÈCE
1	Coude 90° 7/8" ORBM x 9/16 X 18 JICM	2	2600106
2	Boyau 59" lg – 9/16" JIC PVF x 7/16" JIC PVF	2	3700165
3	Boulon hex. ø3/8"NC x 1 1/4" Gr.5 PQÉ	1	0100039
4	Crampe à boyau 1/4"	1	666583
5	Écrou à bague de nylon ø3/8"NC PQÉ	1	1000006
6	Coude 90º 7/16 ORB M X 7/16 JIC M	2	2600065
7	Valve électrique	1	3900027
8	Vis à 6 pans creux 10-24 NC x 1 3/4" tête cylindrique gr.5, noir	4	0800018
9	Joint torique 0.07" x 3/8" x 1/2" ext.	4	3900462
10	Protecteur de boyaux 4" lg.	1	669152
11	Boîtier d'interrupteur	1	669281
12	Interrupteur avec autocollant de rotation	1	669255
13	Connecteur instantané D.A.	1	656665
14	Connecteur femelle à trois cavités	1	4000066
15	Terminal mâle	3	663282
16	Harnais électrique 160"	1	4000078
17	Fil négatif (noir) 200"	1	669314
18	Fil positif (blanc) 200"	2	669313
19	Fil avec fusible	1	666065
20	Enveloppe protectrice 360"	1	669315

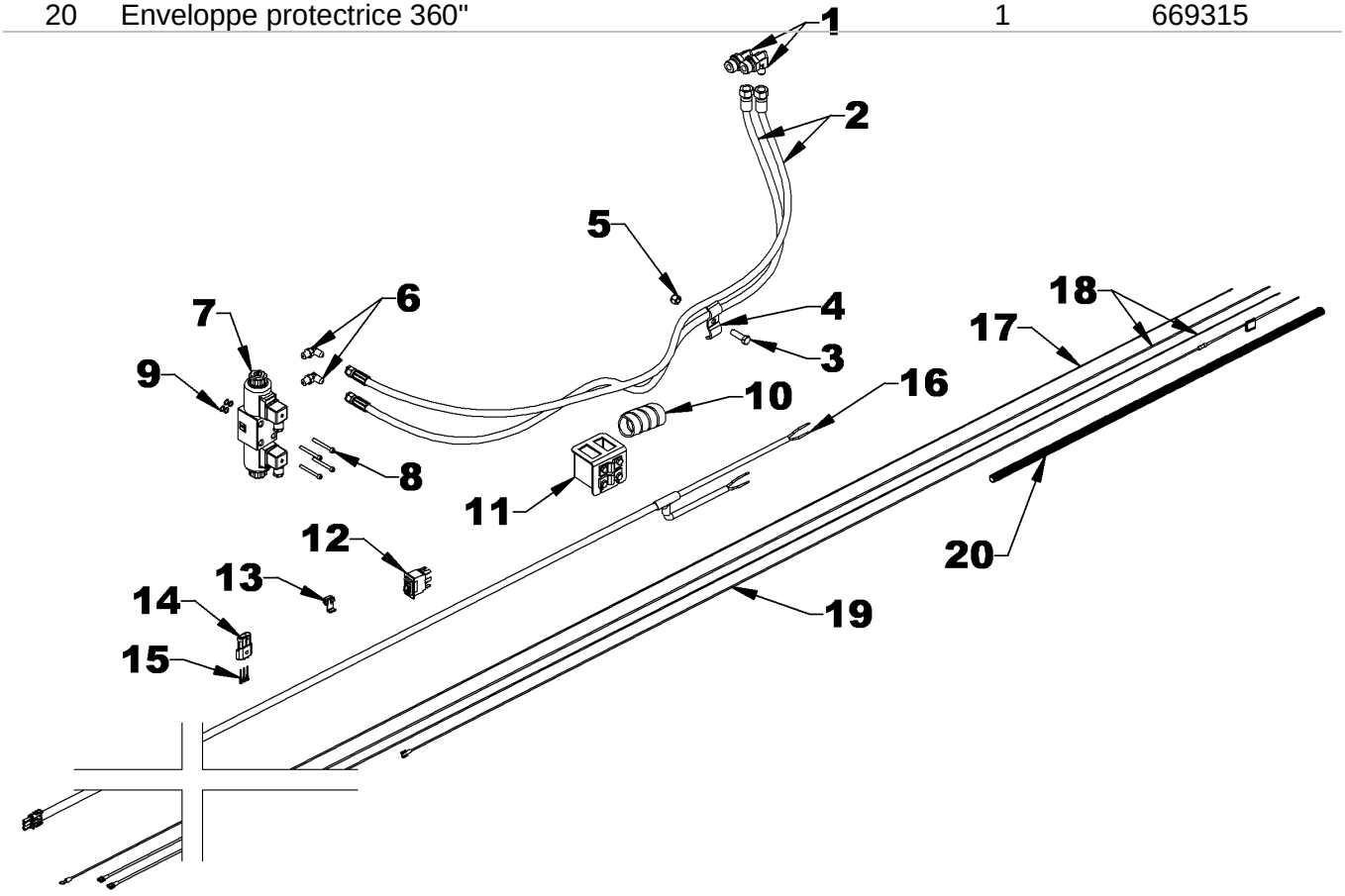

ENSEMBLE DE VALVE POUR LE DÉFLECTEUR HYDRAULIQUE – 8184A

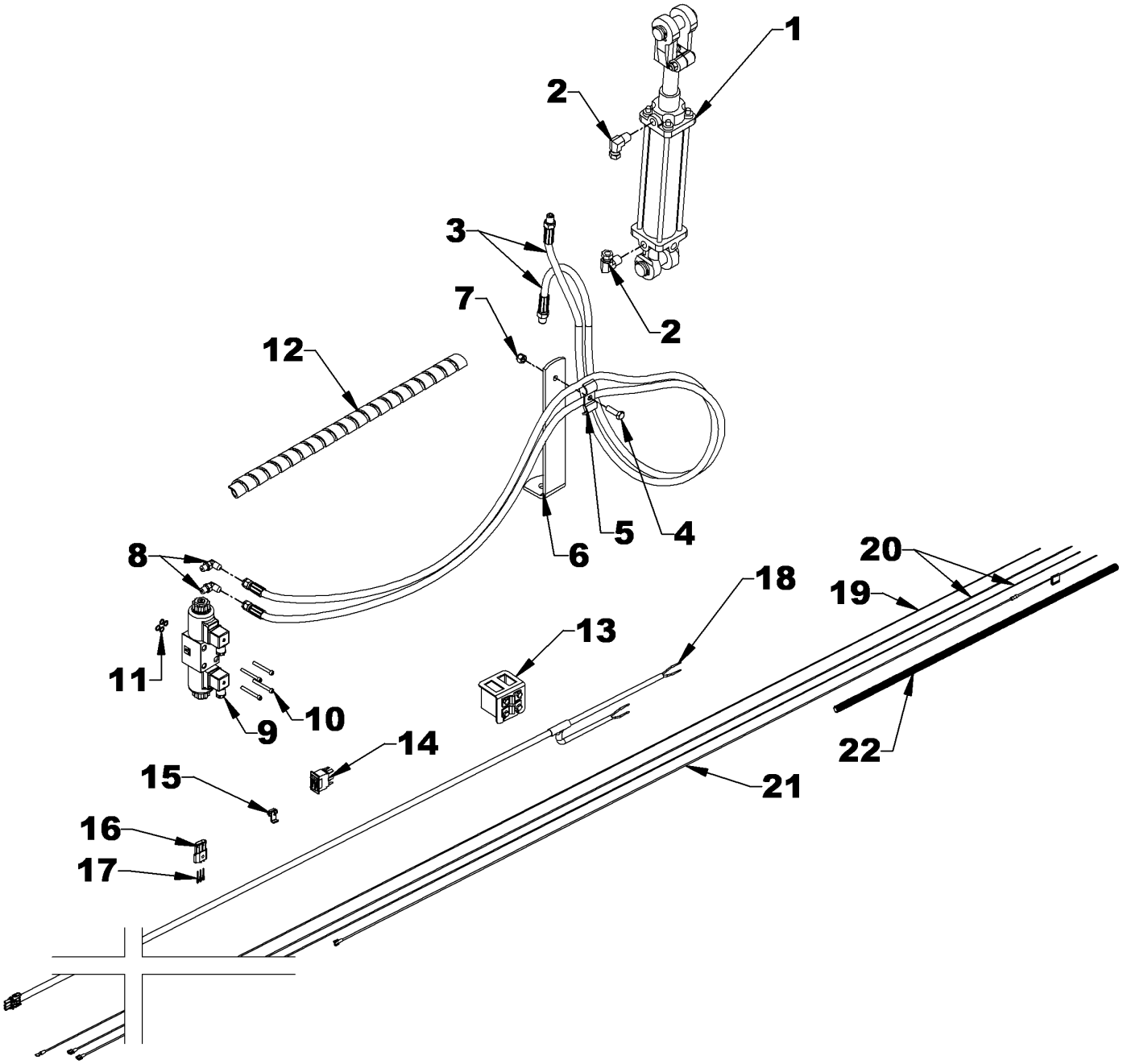

ENSEMBLE DE VALVE POUR LA DÉFLECTEUR HYDRAULIQUE – 8184A

RÉF.	DESCRIPTION	QTÉ	# PIÈCE
	Cylindre hydraulique 8249 pour H76A & H84A		
1	Cylindre 2" x 8"	1	3900022
	Ensemble de joint d'étanchéité - cylindre 3900022 (non illustré)		3900205
	Cylindre hydraulique 8155 pour H64A		
1	Cylindre 2" x 6"	1	3900002
	Ensemble de joint d'étanchéité - cylindre 3900002 (non illustré)		2600047
2	Coude 90° 3/8" NPT M x 1/4" NPT PVF	2	654438
3	Boyau 75" lg - 1/4"NPT RM x 7/16" JIC PVF	2	3700077
4	Boulon hex. ø3/8"NC x 1 1/4" Gr.5 PQÉ	1	0100039
5	Crampe à boyau 1/4"	1	666583
6	Support de boyau	1	669275
7	Écrou à bague de nylon ø3/8"NC PQÉ	1	1000006
8	Coude 90º 7/16 ORB M X 7/16 JIC M	2	2600065
9	Valve électrique	1	3900027
10	Vis à 6 pans creux 10-24 NC x 1 3/4" tête cylindrique gr.5, noir	4	0800018
11	Joint torique 0.07" x 3/8" x 1/2" ext.	4	3900462
12	Protecteur de boyaux 24" lg.	1	669152
13	Boîtier d'interrupteur	1	669281
14	Interrupteur avec autocollant de rotation	1	669255
15	Connecteur instantané D.A.	1	656665
16	Connecteur femelle à trois cavités	1	4000066
17	Terminal mâle	3	663282
18	Harnais électrique 162"	1	4000078
19	Fil négatif (noir) 200"	1	669314
20	Fil positif (blanc) 200"	2	669313
21	Fil avec fusible	1	666065
22	Enveloppe protectrice 360"	1	669315

ATTACHE UNIVERSELLE - 8153

RÉF.	DESCRIPTION	QTÉ	# PIÈCE
1	Attache	1	665881
2	Bras d'attache	2	665882
3	Attache supérieure	1	665883
4	Boulon hex. 3/4" NC x 6", PQÉ gr.5	2	0100128
5	Boulon hex. 3/4" NC x 3 1/2", PQÉ gr.5	2	0100122
6	Boulon hex. 5/8" NC x 2", PQÉ gr.5	2	0100095
7	Rondelle de blocage 5/8", PQÉ	2	1200007
8	Écrou hex. 5/8" NC, PQÉ	2	0900007
9	Rondelle de blocage 3/4", PQÉ	4	1200008
10	Écrou hex. 3/4" NC, PQÉ	4	0900008

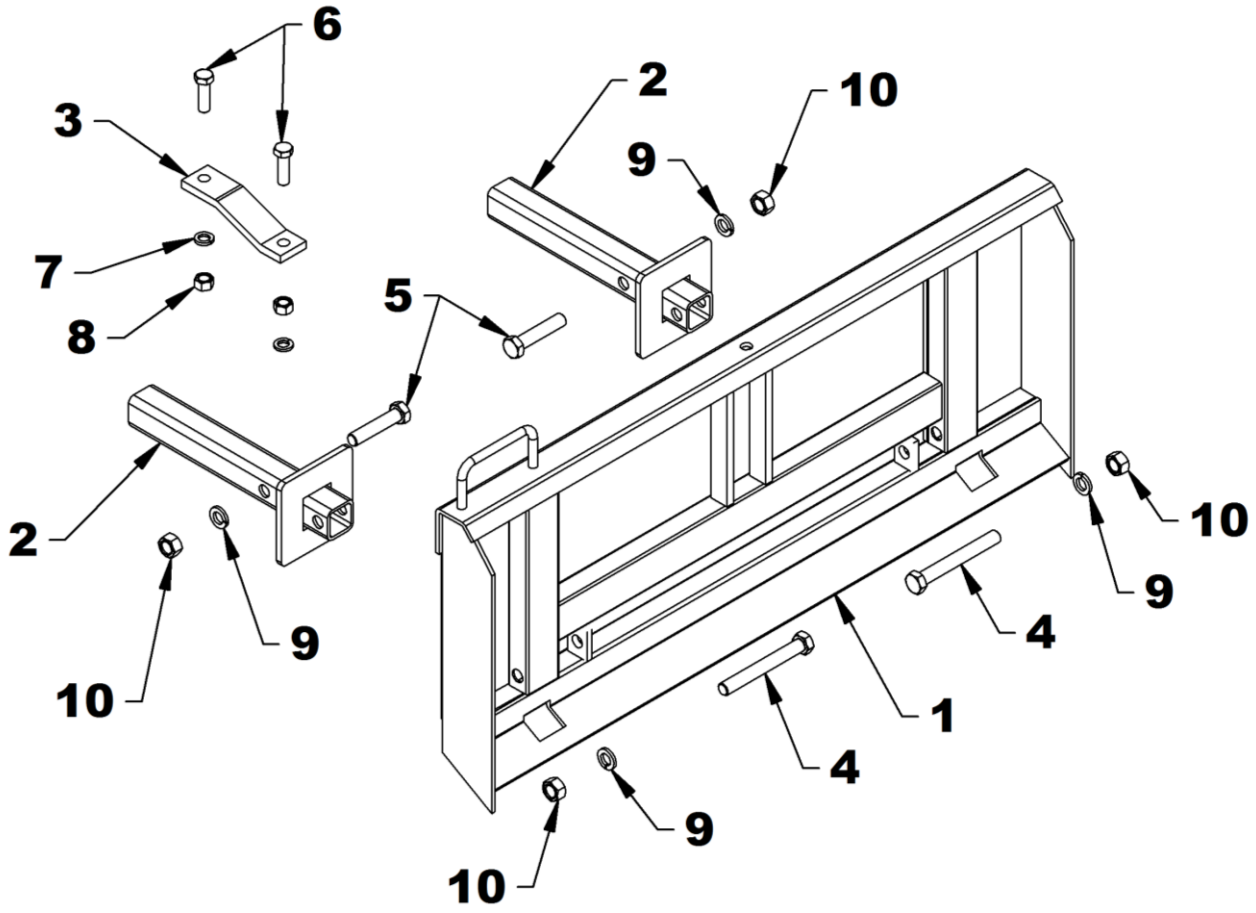

COUTEAUX LATÉRAUX – 8152

RÉF.	DESCRIPTION	QTÉ	# PIÈCE
1	Couteau vertical gauche	1	665874
2	Couteau vertical droit	1	665879
3	Boulon hex. 3/8"NC x 1", gr.5 PQÉ	2	0100038
4	Boulon hex. 5/16"NC x 1", gr.5 PQÉ	1	0100019
5	Boulon hex. 1/2"NC x 1 1/4", gr.5 PQÉ	1	0100069
7	Rondelle de blocage 3/8", PQÉE	2	1200004
8	Rondelle de blocage 5/16", PQÉE	1	1200003
9	Rondelle de blocage 1/2", PQÉE	1	1200006
10	Écrou hex. 3/8"NC, PQÉ	2	0900003
11	Écrou hex. 5/16"NC, PQÉ	1	0900002
12	Écrou hex. 1/2"NC, PQÉ	1	0900006

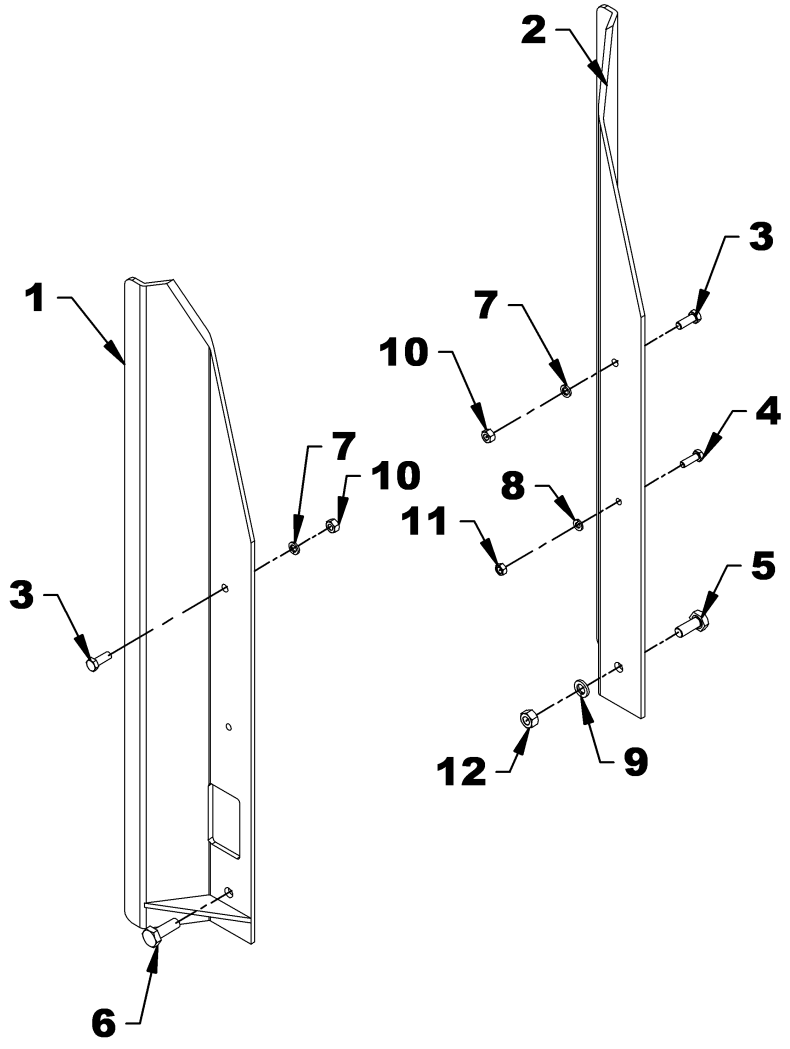

DÉFLECTEUR ÉLECTRIQUE - 8154

RÉF.	DESCRIPTION	QTÉ	# PIÈCE
1	Vérin électrique	1	665573
2	Boîtier d'interrupteur	1	666048
3	Interrupteur électrique	1	663383
4	Capuchon de caoutchouc	1	658666
5	Bouchon de plastique	1	662530
6	Manille de la tige, à petit dégagement	1	666049
7	Manille fixe, à grand dégagement	1	666051
8	Goupille 1"	2	666057
9	Fil alimentation 72" (négatif) noir	1	666054
10	Connecteur de dérivation	1	656665
11	Fil avec fusible 72" (positif) rouge	1	666055
12	Fil pour vérin 360" rouge & noir	1	666056
13	Goupille à ressort 3/16" x 1 3/4", PQÉ	2	1600009
14	Goupille en épingle 4mm x 80mm, PQÉ	2	1800002
15	Vis auto-perçante #10 x 1/2", PQÉ	4	3200011
16	Boulon hex. 1/2"NC x 2 1/2", PQÉ gr.5	2	0100076
17	Écrou à bague de nylon 1/2"NC, PQÉ	2	1000011
18	Enveloppe protectrice	1	666053

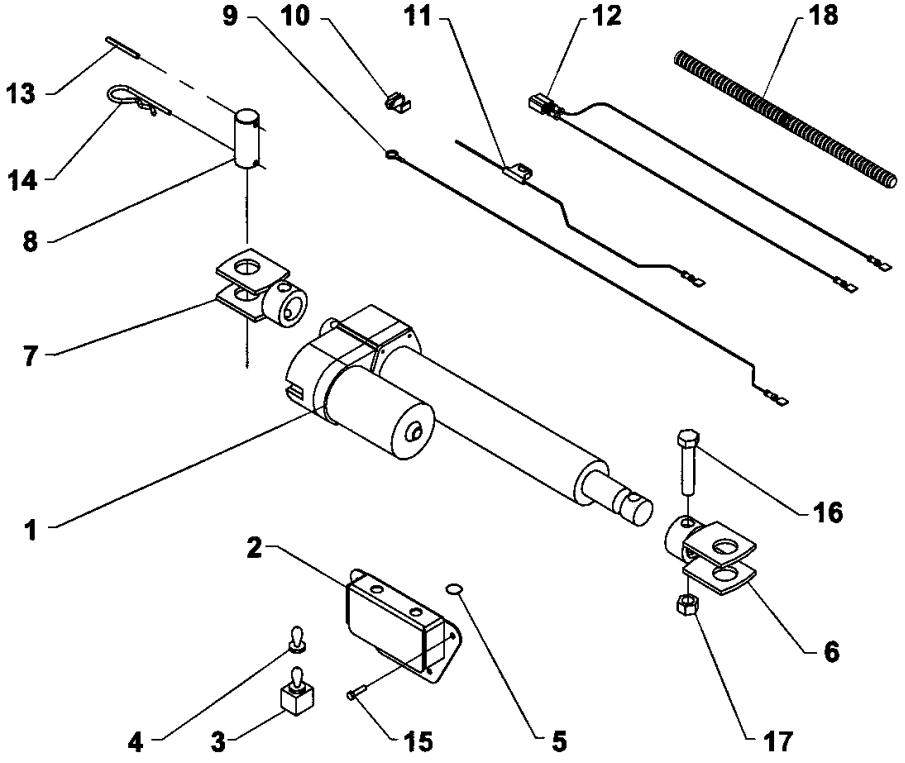

ENSEMBLE DE BOÎTIER D'INTERRUPTEUR- 669285

RÉF.	DESCRIPTION	QTÉ	# PIÈCE
1	Boîtier d'interrupteur assemblé	1	669285
2	Boîtier d'interrupteur	1	669281
3	Crampe	2	667558
4	Boulon hex. ø1/4"NC x 3/4" gr.5 PQÉ	4	0100003

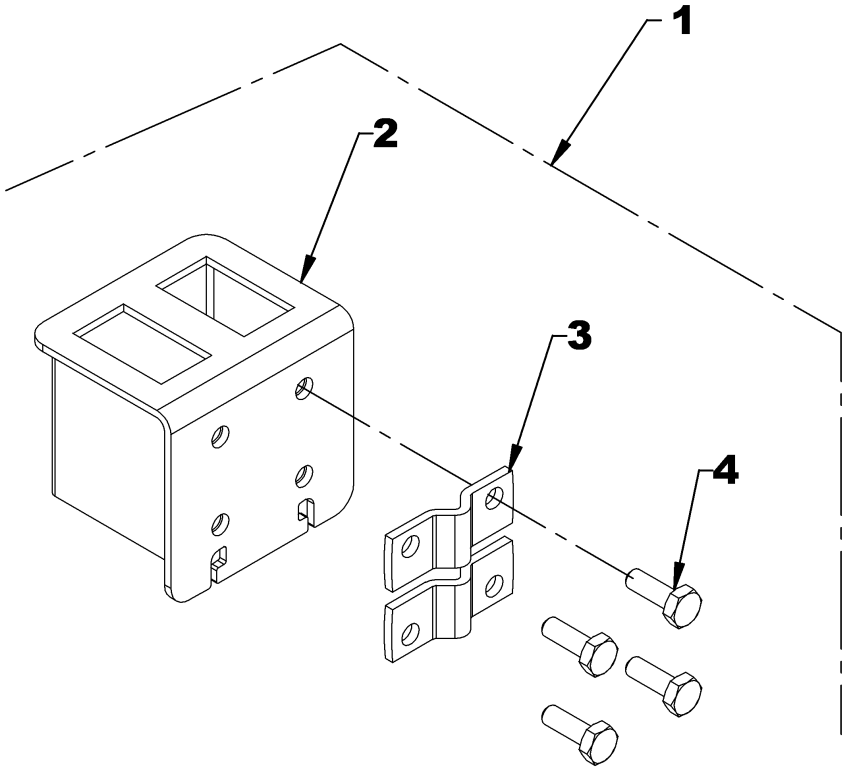

MOTEURS HYDRAULIQUES – 3910021, 3910022, 3910058 & 3910059

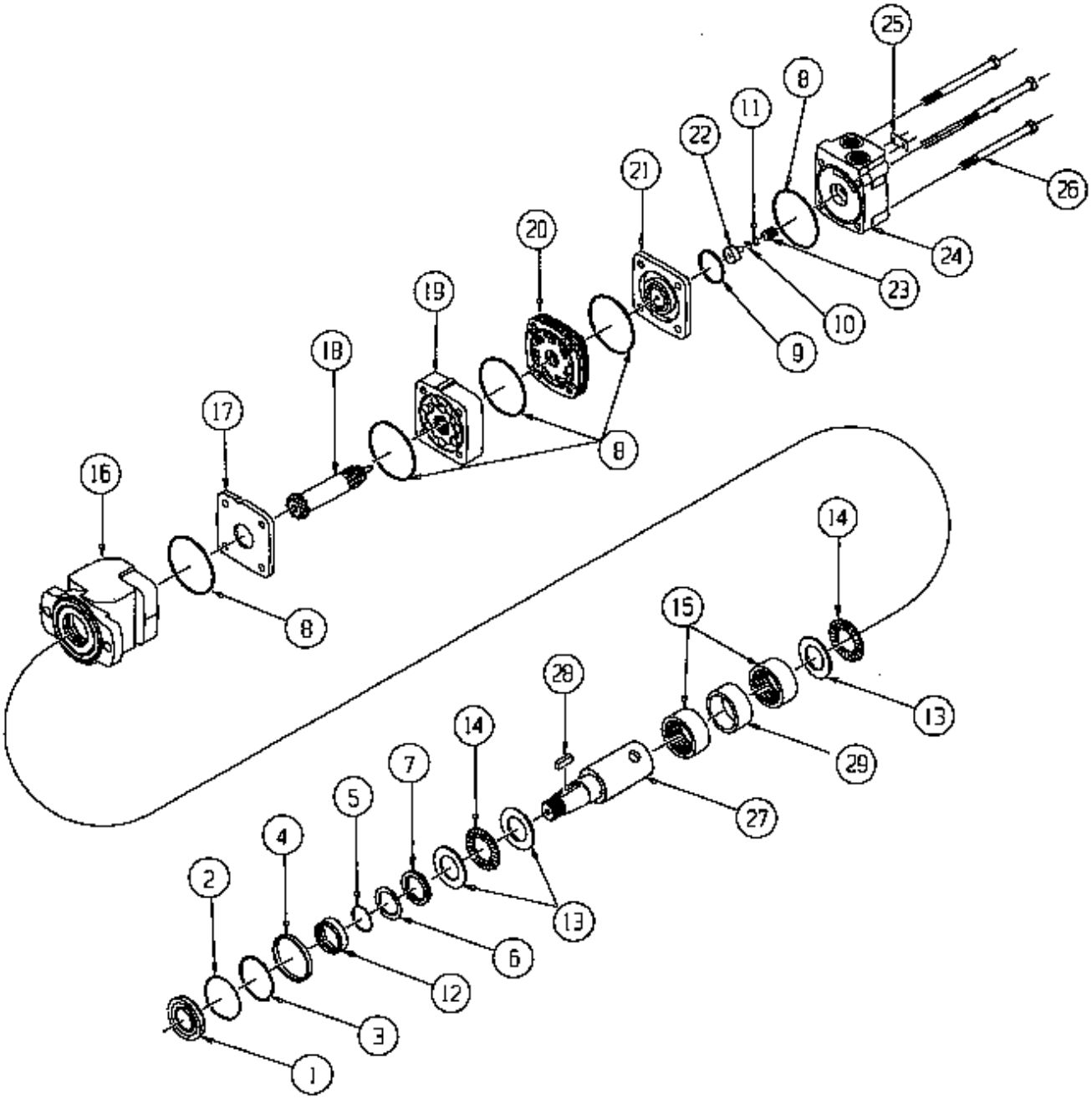

MOTEURS HYDRAULIQUES – 3910021, 3910022, 3910058 & 3910059

RÉF.	DESCRIPTION	QTÉ	# PIÈCE
	Ensemble de joint d'étanchéité (incl. #1 à 11)		3900042
1	Joint anti-poussière	1	-----
2	Anneau de retenu	1	-----
3	Cale de renfort	1	-----
4	Joint d'étanchéité haute pression	1	-----
5	Cale de renfort	1	-----
6	Joint de renfort de téflon	1	-----
7	Joint d'étanchéité de l'arbre	1	-----
8	Joint d'étanchéité du bâti	5	-----
9	Joint d'étanchéité	1	-----
10	Joint torique	1	-----
11	Joint de renfort de téflon	1	-----
12	Joint de chariot	1	3900132
13	Rondelle de butée	3	3900044
14	Roulement de butée	2	3900045
15	Roulement	2	3900046
16	Ensemble de boîtier de roulement, (incl. #13-14-15-29)	1	3900047
17	Plaque d'usure	1	3900133
18	Arbre de transmission pour 3910021	1	3900049
	Arbre de transmission pour 3910022	1	3900051
	Arbre de transmission pour 3910058	1	3900048
	Arbre de transmission pour 3910059	1	3900050
19	Rotor pour 3910021	1	3900053
	Rotor pour 3910022	1	3900055
	Rotor pour 3910058	1	3900052
	Rotor pour 3910059	1	3900054
20	Collecteur	1	3900056
21	Commutateur	1	3900057
22	Cache d'extrémité	1	3900059
23	Ressort du piston	1	3900060
24	Couvercle d'extrémité (incl. #10-11-22-23)	1	3900063
25	Plaque de numéro de série	1	---
26	Ensemble de boulons (4) pour 3910021	1	3900065
	Ensemble de boulons (4) pour 3910022	1	3900067
	Ensemble de boulons (4) pour 3910058	1	3900064
	Ensemble de boulons (4) pour 3910059	1	3900066
27	Arbre 1 1/4"	1	3900068
28	Clé	1	3900069
29	Espaceur	1	3900071

GARANTIE

RADTECH garantie à l'acheteur d'origine que l'équipement est exempt de tout défaut de matériel et de fabrication. Selon cette garantie, la responsabilité de RADTECH se limite à la réparation ou au remplacement de toute composante ou pièce, autre que les pièces qui se détériorent avec un usage normale, jugée défectueuse, et ce, pendant **un an** suivant la date d'achat originale (sauf indication contraire). La garantie pour l'usage commercial et pour les agences de location se limite à quatre-vingt-dix (90) jours suivants la date d'achat.

En aucun cas, RADTECH ne sera tenue responsable des dommages directs ou indirects causés à/ou subis par l'acheteur/usager.

Toutes les composantes qui ne sont pas fabriquées par RADTECH (telles que moteurs, vérins, composantes hydrauliques, pneus, etc.) sont couvertes par la garantie du fabriquant d'origine en collaboration avec RADTECH

Selon les termes de cette garantie, la responsabilité de RADTECH, se limite à réparer ou à remplacer, sans frais à l'acheteur d'origine, toute pièce qui selon RADTECH présente des signes de défectuosité, pourvu que le **distributeur** retourne la pièce, port payé, dans les trente (30) jours qui suivent le bris mécanique.

Cette garantie ne doit pas être interprétée de façon à tenir RADTECH responsable pour des blessures, préjudices, lésions à une personne ou pour des dommages à la propriété de tout genre. Cette garantie ne couvre pas les pertes encourues par des retards ou, les dépenses ou pertes encourues pour main-d'œuvre, machinerie de remplacement, location ou toute autre raison.

À l'exception de ce qui est décrit ci-haut, RADTECH ne sera aucunement tenu responsable pour ses équipements ou pour des dommages directs ou indirects. RADTECH n'offre aucune autre garantie, expresse ou implicite, plus spécifiquement, RADTECH rejète toute garantie implicite de commerciabilité et de convenance dans un but déterminé. **Certains états et provinces ne reconnaissent pas de limites sur les garanties implicites et/ou n'admettent pas l'exclusion de dommages-intérêts directs ou indirects; de ce fait les limites décrites dans cette garanties peuvent être non valides.**

Cette garantie est sujette aux conditions existantes d'approvisionnement qui peuvent affecter directement notre aptitude à obtenir du matériel ou à fabriquer des pièces de remplacement. RADTECH se réserve le droit d'apporter des changements aux spécifications en tout temps, sans en autant être redevable aux propriétaires d'équipement vendues antérieurement.

Personne n'est autorisé à modifier ou à faire des ajouts à cette garantie, aux exclusions, limites ou réservations.

2835 Chemin de l'Aéroport, Thetford Mines (Québec) G6G 5R7

T +1 418 338-4499 - F +1 418 338-2522

info@radtech.ca
radtech.ca

TABLE DE SPECIFICATION DES COUPLES

TABLE GENERALE DE SPECIFICATION DES COUPLES

UTILISER LORSQU'UNE VALEUR SPECIFIQUE N'EST PAS DONNEE

Note: Ces valeurs s'appliquent à la boulonnerie reçue du manufacturier lorsque celle-ci est sèche ou lubrifiée avec de l'huile à moteur normal. Elles ne s'appliquent pas lorsque des graisses spéciales au graphite ou au moly disulphide, ou autres lubrifiants haute pression sont utilisés. Ces valeurs s'appliquent dans des conditions sèches. Sous des conditions lubrifiées, il faut réduire de 25% les couples de cette Table.

IDENTIFICATION DES TETES DE BOULONS

POUCES Dimension Boulon	Grade 2		Grade 5		Grade 8	
po-fpo [1]	N-m [2]	lb-pi [3]	N-m	lb-pi	N-m	lb-pi
1/4" – 20NC	7.4	5.6	11	8	16	12
1/4" – 28NF	8.5	6	13	10	18	14
5/16" – 18NC	15	11	24	17	33	25
5/16" – 24NF	17	13	26	19	37	27
3/8" – 16NC	27	20	42	31	59	44
3/8" – 24NF	31	22	47	35	67	49
7/16" – 14NC	43	32	67	49	95	70
7/16" – 20NF	49	36	75	55	105	78
1/2" – 13NC	66	49	105	76	145	105
1/2" – 20NF	75	55	115	85	165	120
9/16" – 12NC	95	70	150	110	210	155
9/16" – 18NF	105	79	165	120	235	170
5/8" – 11NC	130	97	205	150	285	210
5/8" – 18NF	150	110	230	170	325	240
3/4" – 10NC	235	170	360	265	510	375
3/4" – 16NF	260	190	405	295	570	420
7/8" – 9NC	225	165	585	430	820	605
7/8" – 14NF	250	185	640	475	905	670
1" – 8NC	340	250	875	645	1230	910
1" – 12NF	370	275	955	705	1350	995
1 1/8" – 7NC	480	355	1080	795	1750	1290
1 1/8" – 12NF	540	395	1210	890	1960	1440
1 1/4" – 7NC	680	500	1520	1120	2460	1820
1 1/4" – 12NF	750	555	1680	1240	2730	2010
1 3/8" – 6NC	890	655	1990	1470	3230	2380
1 3/8" – 12NF	1010	745	2270	1670	3680	2710
1 1/2" – 6NC	1180	870	2640	1950	4290	3160
1 1/2" – 12NF	1330	980	2970	2190	4820	3560

MÉTRIQ. Dim.boul.	5.8 Grade 5.8		8.8 Grade 8.8		10.9 Grade 10.9	
mmxpas [4]	N-m	lb-pi	N-m	lb-pi	N-m	lb-pi
M 5 X 0.8	4	3	6	5	9	7
M 6 X 1	7	5	11	8	15	11
M 8 X 1.25	17	12	26	19	36	27
M 8 X 1	18	13	28	21	39	29
M10 X 1.5	33	24	52	39	72	53
M10 X 0.75	39	29	61	45	85	62
M12 X 1.75	58	42	91	67	125	93
M12 X 1.5	60	44	95	70	130	97
M12 X 1	90	66	105	77	145	105
M14 X 2	92	68	145	105	200	150
M14 X 1.5	99	73	155	115	215	160
M16 X 2	145	105	225	165	315	230
M16 X 1.5	155	115	240	180	335	245
M18 X 2.5	195	145	310	230	405	300
M18 X 1.5	220	165	350	260	485	355
M20 X 2.5	280	205	440	325	610	450
M20 X 1.5	310	230	650	480	900	665
M24 X 3	480	355	760	560	1050	780
M24 X 2	525	390	830	610	1150	845
M30 X 3.5	960	705	1510	1120	2100	1550
M30 X 2	1060	785	1680	1240	2320	1710
M36 X 3.5	1730	1270	2650	1950	3660	2700
M36 X 2	1880	1380	2960	2190	4100	3220

[1] po-fpo = diamètre nominal des filets en pouces-filets au pouce
[2] N-m = newton-mètre
[3] lb-pi= livre-pied
[4] mm x pas = diamètre nominal des filets en millimètre x pas de filet

Tolérance de couple +0%, -15% des valeurs de couple.
Sauf si des valeurs sont autrement spécifiées, utiliser les valeurs de Couples listées ci-dessus.
Note: 1 lb-pi = 12 lb-po

PROCÉDURE D'INSTALLATION DES ADAPTATEURS

NPT - IDENTIFICATION DES FILETS & SERRAGE

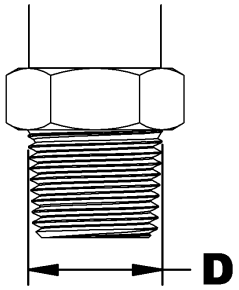

D		Identification de l'adaptateur	Nombre de Tours à effectuer après le serrage manuel
po	mm		
0.375	9.5	1/8 NPT	2.0 - 3.0
0.500	12.5	1/4 NPT	2.0 - 3.0
0.625	15.9	3/8 NPT	2.0 - 3.0
0.780	19.8	1/2 NPT	2.0 - 3.0
0.988	25.1	3/4 NPT	2.0 - 3.0
1.236	31.4	1 NPT	1.5 - 2.5
1.583	40.2	1 1/4 NPT	1.5 - 2.5
1.823	46.3	1 1/2 NPT	1.5 - 2.5

Assemblage Recommandé

La méthode d'assemblage des adaptateurs à filetage NPT se divise en deux phases. Il s'agit d'effectuer un premier serrage manuel ferme, puis de serrer à nouveau le nombre de tours indiqués dans le tableau ci-dessus. La méthode suivante est recommandée pour minimiser les risques de fuites et/ou détérioration des pièces.

ÉTAPE 1: Examiner les filetages et les taraudages pour s'assurer qu'ils sont propres.

ÉTAPE 2: Mesurer le diamètre (D) de l'adaptateur et prendre en note la dimension.

ÉTAPE 3: Appliquer un produit d'étanchéité/ lubrifiant au filetage NPT (les filets prétéflonnés sont préférables aux autres solutions d'étanchéité). Si du PTFE (teflon) en ruban est utilisé, il doit entourer le filetage sur 1.5 ou 2 tours dans le sens horaire, lorsque vue par l'embout, en gardant libre les deux premiers filets.

ATTENTION: Plus de 2 tours de ruban peut causer une distorsion ou une fissure de l'orifice.

ÉTAPE 4: Serrer manuellement l'adaptateur.

ÉTAPE 5: Visser l'adaptateur selon le nombre de tours indiqués dans le tableau ci-dessus en s'assurant que dans le cas d'un adaptateur coudé le bout est aligné sur la position souhaitée pour connecter le tube ou le boyau. Ne jamais dévisser un adaptateur pour obtenir l'alignement correct**.**

ÉTAPE 5: Si une fuite est détectée après avoir suivi les instructions précédentes, vérifier que les filets ne sont pas endommagés et que le nombre de filets engagés est atteint (voir les détails dans le paragraphe suivant).

Si les filets sont endommagés, remplacer l'adaptateur. Si le taraudage est endommagé, retarauder si possible ou remplacer la pièce.

Habituellement, le nombre de filets engagés doit être compris entre 3.5 et 6. Le cas contraire indique un serrage trop ou pas assez ferme ou un serrage non conforme à la tolérance des filets. Si le joint n'est pas assez serré, il faut resserrer, mais jamais plus d'un tour. S'il est trop serré, inspecter le filetage et le taraudage et remplacer la partie ayant des filets non conformes.

JIC - IDENTIFICATION DES FILETS & SERRAGE

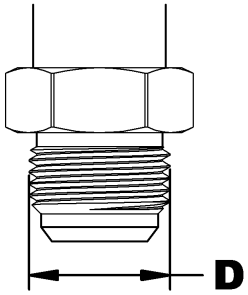

D		Identification	COUPLE DE SERRAGE	
po	mm	de l'adaptateur	lb-pi	N-m
-	-	5/16 JIC	6-7	8-10
-	-	3/8 JIC	6-9	8-12
0.433	11	7/16 JIC	9-12	12-16
0.496	12.6	1/2 JIC	14-15	19-21
0.559	14.2	9/16 JIC	18-20	24-27
0.740	18.8	3/4 JIC	27-39	37-53
0.870	22.1	7/8 JIC	36-63	49-85
1.055	26.8	1 1/16 JIC	65-88	88-119
1.185	30.1	1 3/16 JIC	75-103	102-140
1.307	33.2	1 5/16 JIC	85-113	115-153
1.618	41.1	1 5/8 JIC	115-133	156-180
1.870	47.5	1 7/8 JIC	125-167	169-226
2.492	63.3	2 1/2 JIC	190-258	258-350

Les adaptateurs JIC se scellent par le contact métal sur métal du bout conique de l'adaptateur mâle avec le fond évasé de l'adaptateur femelle.

Les valeurs de couple de serrage minimales du tableau ci-dessus servent à fournir un point de référence qui donne des résultats optimaux pour des connexions sans fuite.

NOTE: Ne pas appliquer de scellant (ruban teflon) sur les filets JIC.

Les fuites peuvent être causées par des vibrations, des cycles thermiques et des charges étant supportées par la connexion (i.e. en utilisant l'adaptateur dans la connexion pour supporter des charges mécaniques).

IMPORTANT: Utiliser la valeur de couple de serrage minimale du tableau lors d'un serrage lubrifié.

Assemblage Recommandé

ÉTAPE 1: Examiner la présence possible de contaminants ou de dommages résultant de l'expédition ou de la manipulation. La surface d'étanchéité doit être lisse.

ÉTAPE 2: Lubrifier les filetages et la surface complète du cône avec un fluide hydraulique ou un lubrifiant léger.

ÉTAPE 3: Aligner les deux adaptateurs ensemble et visser manuellement jusqu'à ce que les surfaces d'étanchéité soient bien en contact.

ÉTAPE 4: Serrer l'écrou selon les valeurs indiquées dans le tableau ci-dessus.

ÉTAPE 5: Lors du serrage d'un adaptateur mâle, il peut être nécessaire de placer une clé sur l'adaptateur femelle afin de l'empêcher de tourner lors de l'assemblage.

Méthode d'Assemblage Alternative

ÉTAPE 1: Examiner la présence possible de contaminants ou de dommages résultant de l'expédition ou de la manipulation. La surface d'étanchéité doit être lisse.

ÉTAPE 2: Lubrifier les filetages et la surface complète du cône avec un fluide hydraulique ou un lubrifiant léger.

ÉTAPE 3: Aligner les deux adaptateurs ensemble et visser manuellement jusqu'à ce que les surfaces d'étanchéité soient bien en contact.

ÉTAPE 4: Serrer légèrement l'écrou avec la clé jusqu'à ce qu'il y ait une résistance.

ÉTAPE 5: Placer une clé sur la clé de blocage à côté de l'écrou le plus près possible de la position "6 heure"

ÉTAPE 6: Placer une seconde clé sur l'écrou le plus près possible de la position "3 heure".

ÉTAPE 7: Visser l'écrou dans le sens horaire jusqu'à au moins la position "4 heure", mais pas plus que la position "6 heure". Généralement la rotation requise diminue à mesure que la dimension augmente.

ORB (O-RING BOSS) - IDENTIFICATION DES FILETS & SERRAGE

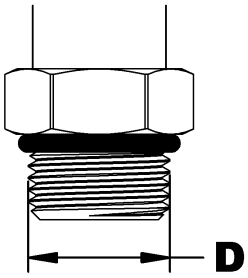

D		Identification	COUPLE DE SERRAGE	
po	mm	de l'adaptateur	lb-pi	N-m
-		3/8 ORB	8-9	12-13
0.433	11	7/16 ORB	13-15	18-20
0.496	12.6	1/2 ORB	14-15	19-21
0.559	14.2	9/16 ORB	23-24	32-33
0.740	18.8	3/4 ORB	40-43	55-57
0.870	22.1	7/8 ORB	43-48	59-64
1.055	26.8	1 1/16 ORB	68-75	93-101
1.185	30.1	1 3/16 ORB	83-90	113-122
1.307	33.2	1 5/16 ORB	112-123	152-166
1.618	41.1	1 5/8 ORB	146-161	198-218
1.870	47.5	1 7/8 ORB	154-170	209-230
2.492	63.3	2 1/2 ORB	218-240	296-325

Les adaptateurs SAE ORB (O-Ring Boss) sont composés de filets droits et possèdent un joint torique qui est situé à la base des filets de l'adaptateur. L'étanchéité se fait donc à partir du joint torique de l'adaptateur mâle et du siège usiné de la section femelle.

Les adaptateurs à joints toriques peuvent être ajustables ou non ajustables. Les adaptateurs non ajustables sont vissés sur la section femelle où aucun alignement n'est nécessaire. Les adaptateurs ajustables peuvent être orientés dans une direction spécifique.

Les adaptateurs à joints toriques offrent de meilleurs avantages que les adaptateurs se scellant métal sur métal (sans joint torique). Pas assez ou trop de serrage de tout genre d'adaptateur peut causer une fuite, cependant les adaptateurs métal sur métal sont plus susceptibles de causer des fuites, car ils doivent être serrés à un couple plus élevé et plus juste, ce qui risque d'endommager les filets, de fissurer ou de distordre les composantes des adaptateurs empêchant ainsi une bonne étanchéité.

NOTE: Ne pas appliquer de scellant (ruban teflon) sur les filets ORB.

Les fuites peuvent également être causées par des vibrations, des cycles thermiques et des charges étant supportées par la connexion (i.e. en utilisant l'adaptateur dans la connexion pour supporter des charges mécaniques).

IMPORTANT: Utiliser la valeur de couple de serrage minimale du tableau lors d'un serrage lubrifié.

Assemblage Recommandé ORB (O-Ring) NON-AJUSTABLE

ÉTAPE 1: Examiner la présence possible de contaminants ou de dommages à toutes les composantes.

ÉTAPE 2: Lubrifier le joint torique et les filets des adaptateurs avec le même fluide hydraulique utilisé dans le tracteur.

ÉTAPE 3: Visser manuellement l'adaptateur dans la section femelle jusqu'à ce qu'il soit bien serré, puis serrer avec une clé à la valeur de couple indiquée dans le tableau ci-dessus.

Assemblage Recommandé ORB (O-Ring) AJUSTABLE

ÉTAPE 1: Examiner la présence possible de contaminants ou de dommages à toutes les composantes.

ÉTAPE 2: Lubrifier le joint torique et les filets des adaptateurs avec le même fluide hydraulique utilisé dans le tracteur.

ÉTAPE 3: En regardant l'adaptateur par le bout du côté ORB mâle, visser l'écrou à la main pour l'éloigner le plus possible du joint torique.

ÉTAPE 4: À l'aide d'une clé, visser l'adaptateur dans la section femelle jusqu'à ce que la rondelle plate touche le siège usiné de la section femelle.

ÉTAPE 5: Dévisser l'adaptateur dans le sens antihoraire ne dépassant pas un tour jusqu'à ce qu'il soit orienté dans la position voulue.

ÉTAPE 6: Placer la clé sur l'adaptateur pour l'empêcher de tourner, et serrer l'écrou à la valeur de couple de serrage indiquée dans le tableau ci-dessus.

Fabriqué par:

RAD TECHNOLOGIES INC.
Division Thetford Mines
2835, Chemin de l'Aéroport
Thetford Mines, Québec, Canada, G6G 5R7
Tel.: (418) 338-4499 - Fax.: (418) 338-6090
Courriel : radtech@radinter.com
Internet : www.radinter.com

Imprimé au Canada